ビワ品種系統図

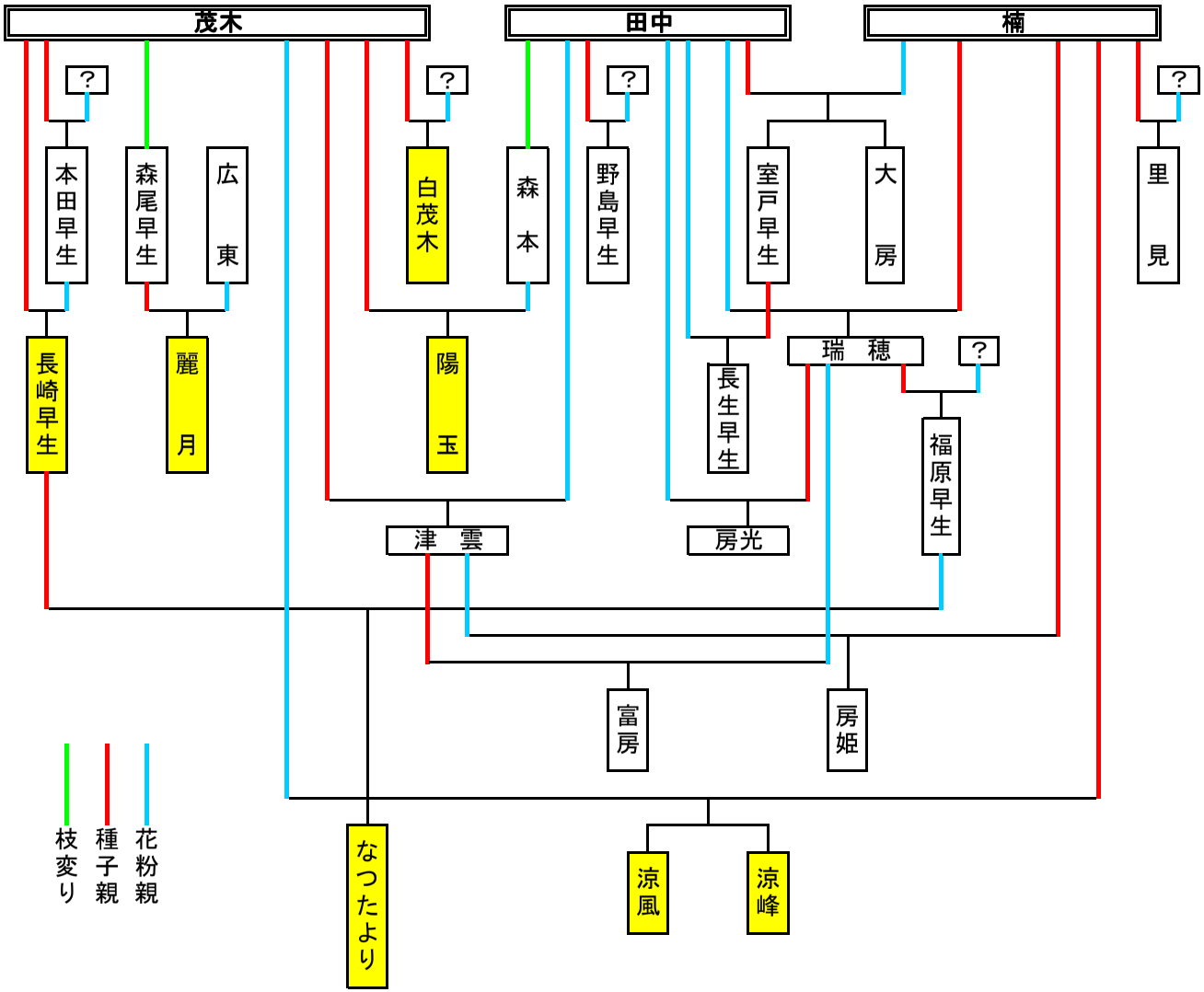
茂木
田中
楠
?
本田早生
森尾早生
広東
白茂木
森本
野島早生
室戸早生
大房
里見
長崎早生
麗月
陽玉
長生早生
瑞穂
福原早生
津雲
房光
富房
房姫
なつたより
涼風
涼峰
枝変り
種子親
花粉親