建築物のエネルギー消費性能向上計画の認定申請手続きフロー（新築の場合）

【長崎県】
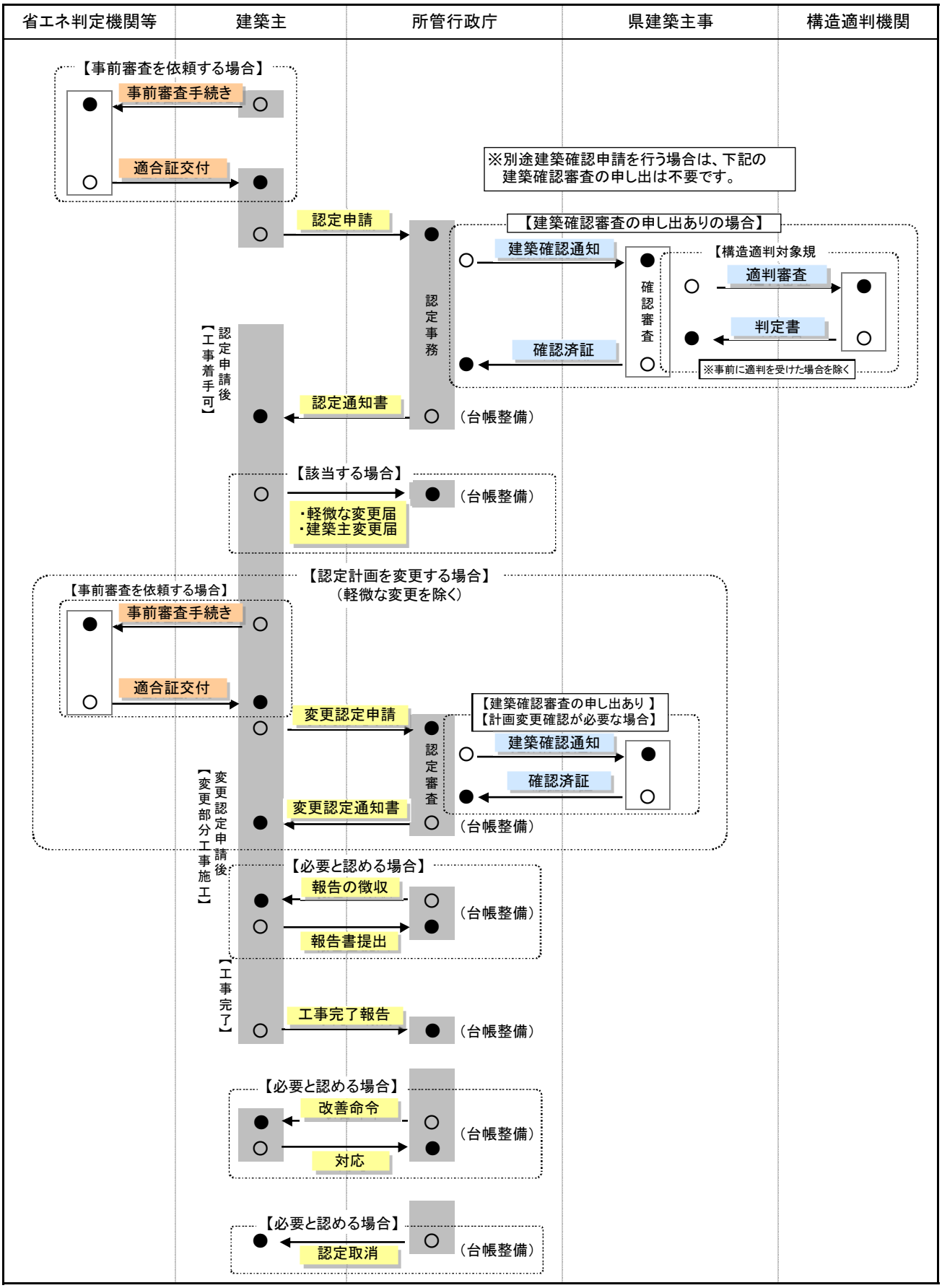
H28.4