高校工業（建築）	受験番号		氏名	

令和８年度長崎県公立学校教員採用選考試験解答用紙

1

３点（各１点）

①	エ	②	ア	③	ア

2

１７点（問１～問５　各２点、その他　各１点）

問１	エ
問２	ア
問３	イ
問４	ウ
問５	ア
問６	イ
問７	イ
問８	エ
問９	ウ
問10	エ
問11	イ
問12	ウ

高校工業（建築）	受験番号		氏名	

令和８年度長崎県公立学校教員採用選考試験解答用紙

3　２０点（各１点）

問１	①	含水率	②	気乾含水率	③	15
	④	30	⑤	繊維飽和点		
問２	①	間柱	②	筋かい	③	火打土台
	④	貫				
問３	（２）					
問４	（１）	イ	（２）	エ	（３）	ア
	（４）	オ				
問５	（３）					
問６	①	オ	②	ア	③	イ
	④	カ	⑤	ウ		

高校工業（建築）	受験番号		氏名	

令和８年度長崎県公立学校教員採用選考試験解答用紙

4　１６点（各１点）

問１	①	ウ	②	ア	③	エ
	④	イ	⑤	オ		
問２	（１）	イ	（２）	ウ	（３）	オ
	（４）	エ				
問３	（１）	ウ	（２）	カ	（３）	ア
	（４）	オ				
問４	①	ウ	②	エ	③	ア

高校工業（建築）	受験番号		氏名	

令和８年度長崎県公立学校教員採用選考試験解答用紙

5　１５点（問１　完全解答２点、問２　問４　問５　問６　２点、その他　各１点）

問１	力の大きさ、力の方向と向き、力の作用点（順不同）					
問２	19 kN･m					
問３	（１）					
問４	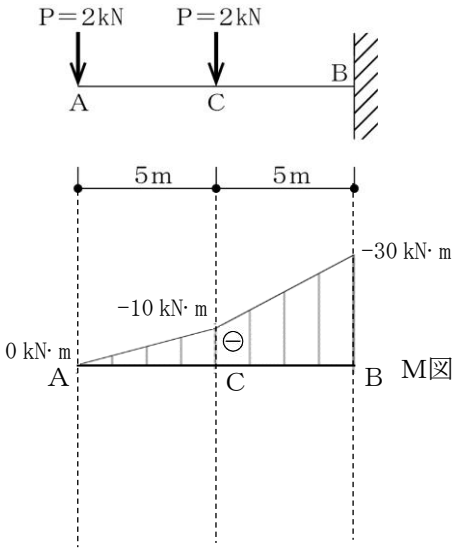					
問５	（２）					
問６	（２）					
問７	①	オ	②	エ	③	ア
	④	イ				

高校工業（建築）	受験番号		氏名	

令和８年度長崎県公立学校教員採用選考試験解答用紙

6　１６点（問２　問４　完全解答２点、その他　各１点）

問１	①	ア	②	ウ	③	カ
	④	ク				
問２	①	イ	②	エ	③	ウ
	④	オ	⑤	ア		
問３	エ					
問４	（１）	イ	（２）	ア	（３）	ウ
	（４）	カ				
問５	①	レディーミクストコンクリート				
	②	90	③	28		
問６	①	オ	②	ア	③	ウ
	④	エ				

高校工業（建築）	受験番号		氏名	

令和８年度長崎県公立学校教員採用選考試験解答用紙

7　１３点（問２　各２点、その他　各１点）※問１②・③、④・⑤は順不同でも可

問１	①	主要構造部	②	屋根	③	階段
	④	改築	⑤	移転	⑥	6
	⑦	2	⑧	接道		
問２	建ぺい率	70　％	容積率	360　％		
問３	（３）					